CPRO
DIGITAL SURVEILLANCE SYSTEMS

BC13 NPT



Dimension (mm)

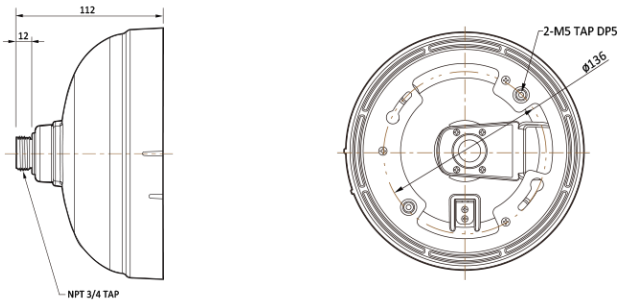

Specification

외관	
설치 위치	Ceiling
재질	Aluminum-Die Casting
색상	White
크기	W : 203.0mm H : 112.0mm
무게	0.8kg

Compatible Accessories



BC13

Ceiling Bracket